LL系列腰轮流量计

简述

LL型腰轮流量计是容积式流量计的一种。产品设计新颖、外形美观、结构合理。LL腰轮流量计具有重量轻、精度高、安装使用方便等特点，广泛应用于石化、电力、冶金、交通、国防以及商贸等部门对油品的计量。

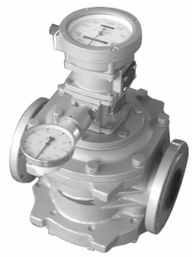

产品执行的标准和许可证

产品执行中华人民共和国专业标准JJG667-2010《液体容积式流量计》；
计量器具生产许可证：皖制01000258；远传显示现场防爆等级ExdⅡBT4；

适应范围

LL-AL型铸铁腰轮流量计广泛用于各种油品及对铸铁不腐蚀液体介质的计量
LL-EL型铸钢腰轮流量计用于高压、低腐蚀性介质的计量
LL-LL型铸铝轻型腰轮流量计适用于低粘度、低压、低腐蚀（如水）介质的计量。

技术参数

1、工作压力（MPa）：0.6、1.0、1.6、2.5、4.0
2、工作温度：LL-AL系列（-20℃~+60℃），LL-EL、LL（-40℃~+60℃）。特殊要求时，设计加高温散热筒可达（60℃~250℃）
3、准确度等级：0.5级、0.3级、0.2级
4、流量范围：m^3/h

公称通径mm	液体粘度 2.0~150mpa.s	液体粘度 0.6~2.0mpa.s	液体粘度 2.0~150mpa.s	液体粘度 0.6~2.0mpa.s	液体粘度 2.0~150mpa.s	液体粘度 0.6~2.0mpa.s	备注
15	0.3~3	0.6~3	0.6~3	0.8~3	0.8~3	1~3	
25	0.6~6	1.2~6	1.2~6	1.5~6	1.5~6	2~6	
40	1.6~16	3.2~16	3.2~16	4~16	4~16	5~16	
50	2.5~25	5~25	5~25	6~25	6~25	8~25	
65	6~50	12~50	12~50	15~50	15~50	20~50	
80	6~60	12~60	12~60	15~60	15~60	20~60	
100	10~100	20~100	20~100	25~100	25~100	33~100	
150	25~250	50~250	50~250	60~250	60~250	80~250	
精度等级	0.5		0.3		0.2		

LL系列腰轮流量计

主要结构材料及公称压力

型号	壳体、前盖、后盖	盖板	腰轮转子	轴	轴套	公称压力（MPa）
LL-AL	铸铁	铸铁	铝合金	不锈钢	滚珠轴承	0.6、1.0、1.6
LL-EL	铸钢	铸铁	铝合金	不锈钢	滚珠轴承	2.5、4.0
LL-LL	铝合金	铸铁/不锈钢	铝合金	不锈钢	滚珠轴承	0.6、1.0、1.6
注	特殊合同可以特殊设计					

外形及安装尺寸

连接法兰标准：GB/T9113.1-2000

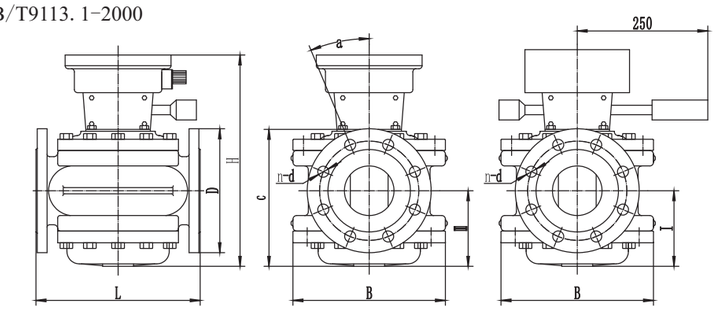

（一）铸铁型腰轮流量计外形参考尺寸

型号	公称通径	L	H	I	B	D	D1	n-ϕ	重量 kg/台
LL-AL	15	160	227	67	95	95	65	4-14	6
	25	180	297	75	110	115	85	4-14	8
	25G	180	297	75	110	G1 1/4″（管螺纹连接）			10
	40	240	338	107	178	150	110	4-18	21
	50	265	362	120	178	165	125	4-18	26
	65	265	341	122	252	185	145	4-18	40
	80	265	341	122	252	200	160	8-18	40
	100	350	423	163	310	220	180	8-18	86
	150	560	550	232	455	285	240	8-22	202

（二）铸钢型腰轮流量计外形参考尺寸

型号	公称通径	L	H	I	B	D	D1	N-ϕ	重量 kg/台
LL-EL25	25	180	300	72	120	115	85	4-ϕ14	12
LL-EL40	40	240	350	88	170	150	110	4-ϕ18	30
LL-EL50	50	360	370	105	226	165	125	4-ϕ18	41
LL-EL65	65	360	400	130	254	185	145	8-ϕ16	52
LL-EL80	80	360	400	130	254	200	160	8-ϕ18	52
LL-EL100	100	450	482	170	340	235	190	8-ϕ18	110
LL-EL150	150	560	602	234	455	300	250	8-ϕ26	215

注：（1）铝合金型腰轮流量计外形尺寸与铸铁型腰轮流量计外形尺寸相同；
（2）DN25口径“H”尺寸为配制计数器尺寸；
（3）带S1瞬时表的H应另加85mm左右；
（4）若配制高温散热器，请将散热器尺寸加入表中H尺寸，即为高温流量计的总高。

型号中出现T为高温流量计，用于60℃~120℃，不带发信器或电子计数器可不配置散热器，120℃~250℃需配置散热器。

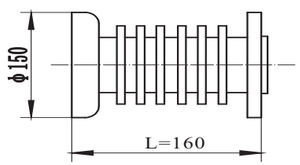

T

流量计配置

流量计一般按以下配置出厂，见下表中配厌计数器型号及性能参数。

计数器	性能参数	配置
A5	指针指示，6位滚轮累积，单位升（L）	指针指示：DN25以下10L/圈；DN80以下100L/圈；DN100以上1000L/圈。
A6	同上，且带单班次 4 位滚轮累积，可回零	
S1	机械式瞬时流量指示显示仪。	瞬时流量值显示
ELZ	电子液晶流量显示仪	累计、瞬时流量值显示

腰轮流量计产品标记

类型代号	特别形式	材料标示 壳体	材料标示 转子	公称通径	特殊	公称压力	计数器	发信器	精度	说明
1	2	3	4	5	6	7	8	9	10	11
LL-										腰轮流量计
	G									管螺纹连接
	Q									计量汽油类流量计
	T									高温带散热器流量计
		A								铸铁材质
		E								铸钢材质
		L								铝合金材质
			L							铝合金材质
			B							不锈钢材质
				25						公称通径 25mm
				……						……
				150						公称通径 150mm
						. 06				0.6MPa
						. 1				1.0 MPa
						. 2				1.6 MPa
						. 3				2.5 MPa
						. 4				4.0 MPa
							A5			计数器
							A6、Z			回零计数器
							ELZ			电子计数器
							S1			带机械式瞬时流量显示
								QF-Ⅰ		12V/24V三线制光电发信器
								QF-Ⅱ		12V/24V三线制光电发信器
								MF		4-20mA模似量输出发信器
									J	0. 3级以上

特别说明
特别说明主要针对特殊产品的一些标识，要求出现在产品编号的后面以示区别。
例产品编号：130245MP

MI	MP	HG	SH	SM	AS	JS
军工	核电	化工	石化	船用	美标	日标
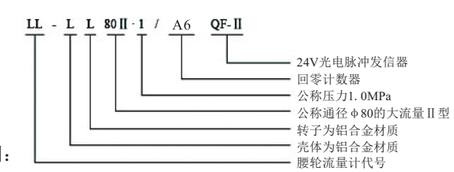
例：